Die Klosswand ...

...das heiße ♥ für Ihren Kachelofen !

Die Klosswand ist ein aus feuerfestem Eisenguß hergestellter Bauteil, der für den Einbau in Kachelöfen gedacht ist. Die Klosswand wird an der Anbauseite der Kachelöfen anstelle oder zusätzlich zur zwangsweisen Luftführung eingebaut. Die Klosswand reicht vom Boden der Heizung durch den Feuerraum und die Rauchgaszüge. Sie wird auf der Vorderseite durch Feuer, Glut und Rauchgas schnell erhitzt. Auf der Rückseite bildet die Klosswand einen Luftkanal, der mit seiner großen Rippenoberfläche die durchströmende Luft erwärmt. Diese warme Luft kann man mittels Klappe regulieren, abstellen oder in einen anderen Raum leiten. Der Vorteil dieses Systems ist, dass bei gleichbleibender Ofenbauweise und Speicherfähigkeit ein rasches Aufheizen des Raumes möglich ist, und durch die hohe Leistung weitere Räume mitgeheizt werden können.

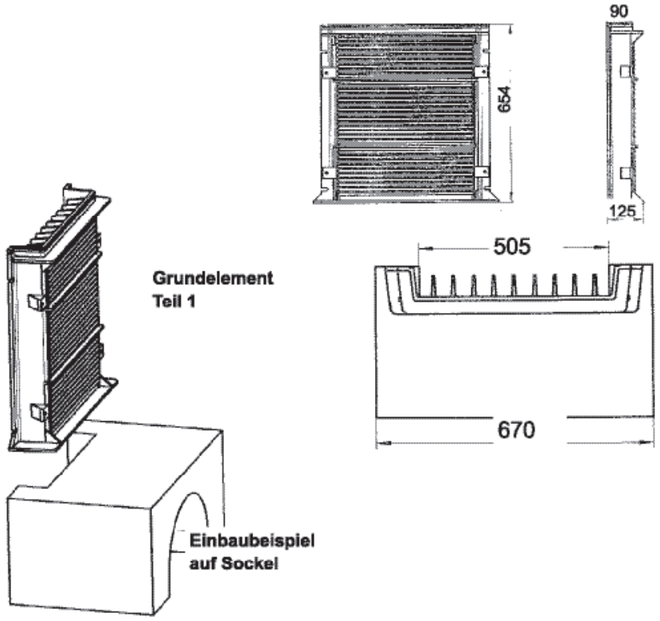

- Höhere Leistung des Kachelofens
- Wärme in 15 Minuten (normal erst in 2 Stunden)
- Mitheizen angrenzender Räume
- Sparsamer und gezielter Heizen in der Übergangszeit
- Heizleistung des Kachelofens kann besser reguliert werden
- Sofort Wärme beim Nachlegen
- Traditionelle Bauweise des Kachelofens wird nicht verändert
- Speicherfähigkeit des Kachelofens bleibt voll erhalten

Kloss Wohnherde GmbH
Gewerbestraße 2 | A-9851 Lieserbrücke
Tel: +43 (0) 4762/4369 | Fax: +43 (0) 4762/5392
E-Mail: kloss@wohnherde.at | www.wohnherde.at

Ihr Fachhändler:

Wohnherde ... Kloss

... bewusst wohlfühlen!

Kloss Kachelofentüren...

Kloss

Kachelofen Großtüren mit Sichtfenster

Grundofentüre in Großformat mit doppeltem Sicherheitsglasfenster, verzugsfreie Stahlkonstruktion mit gekühltem Rahmen durch integrierte Luftführung. Öffnung für Verbrennungsluft 180 - 240 cm², Blenderahmen in Schwarz, Niro oder Altmessing abnehmbar - Rahmen auch mit Radius möglich.

K 4551 GLL NI
Verblendung in Edelstahl

K 4646 GLL SCH
Verblendung in Schwarz

K 5745 GLL NI
Verblendung in Edelstahl

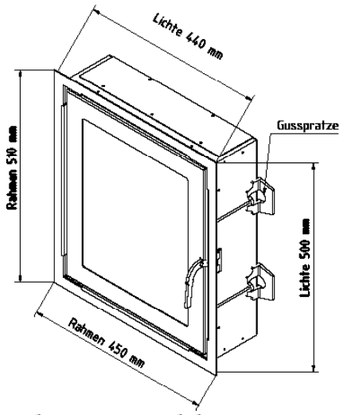

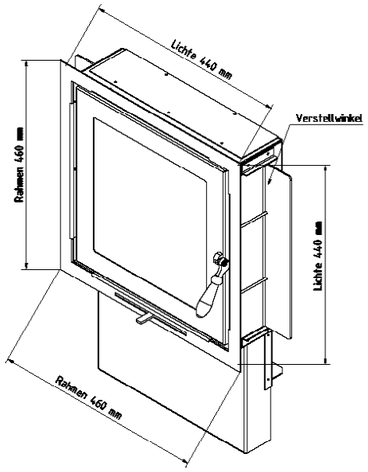

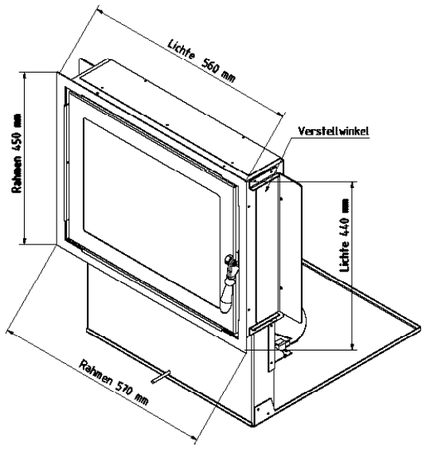

Jede Türe wahlweise lieferbar mit/ohne:

Luftschacht
Befestigung mit Gußpratzen

Lichte Öffnung 450 x 510 mm
Rahmenmaße 440 x 500 mm

Luftschacht mit Regelung;
Befestigung mit Winkel

Lichte Öffnung 460 x 460 mm
Rahmenmaße 440 x 440 mm

Luftschacht mit Rotationsschuber;
Befestigung mit Winkel

Lichte Öffnung 570 x 450 mm
Rahmenmaße 560 x 440 mm

Kachelofen- und Glastüren

Die klassische Kachelofentüre aus verzugfreiem Ofenguß. Die Kachelofentüren werden mit einer Innentüre (Stehrost) ausgeliefert. Die umlaufende, asbestfreie Dichtschnur ermöglicht ein absolut dichtes Schließen der Türen. Ein tiefer Einbaurahmen und 4 Einbauwinkel - vorne zu Verschrauben - erleichtern den Einbau und geben festen Halt.
Ausführung in Schmiededesign, Edelstahlverkleidung, Messing patiniert, Dekorauf- oder Unterlage nach Wahl. Scharniere wahlweise in Messing oder Nirosta.

Schmiede einfach schwarz mit Messingbänder

Schmiede einfach schwarz mit Nirobänder

Schmiede einfach schwarz

Niro glatt

Hebelverschlüsse in Holz und Niro

Romantic Salzburg schwarz

Messing patiniert

Modell Bajazzo

Modell Kärnten

Guß Kachelofentüren

Aus aus Gußeisen, zeitlos und klassisch aus verzugsfreiem Ofenguß mit schwarzer Schutzbeschichtung

K 2233 G SCH
Guß glatt schwarz

K 2233 GK SCH
Guß Kärnten schwarz

Glastüren

Ofentüren mit Glasfenster, gußarmiert, mit Luftschieber (Luft für Scheibenspülung, als Verbrennungsluft nicht ausreichend!) Verblendung in Schwarz, rostfreiem Edelstahl oder Messing massiv.

K 2233 GL NI
Verblendung in Edelstahl

K 2233 GL NI
Verblendung in Schwarz

Größenübersicht

Type:	Lichte Öffnung (BxH)	Rahmenmaße (BxH)
K 2233 (+GL)	320x245mm	380x280mm
K 3338 (+GL)	320x310mm	380x330mm
K 3344	430x360mm	485x380mm
K 3344 (+GL)	430x365mm	490x390mm
K 2233 G/GK	310x210mm	370x270mm

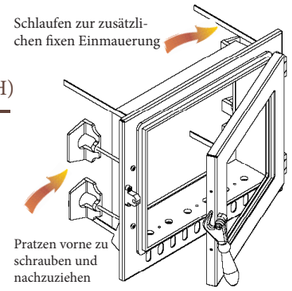

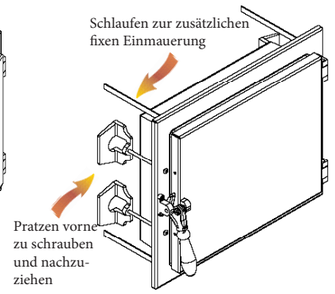

Kloss Kachelofen...

Kachelofen Gestell - KOG

Kachelofengestell „Anno 55“ bestehend aus einem Winkelrahmen mit Stahlrückwand, Boden und Stahlsockel. Die Kachelofentüre (mit Sichtfenster) ist im Kachelofenrahmen integriert. Die Verbrennungsluftzufuhr wird über einen doppelten Boden mittels Rosette gesteuert. Die Zuluftöffnungen sind speziell für unseren passenden, geprüften Ausbausatz-Biofeuerraum „Anno 55“ im Boden vorgesehen. Ausführungen in schwarz lackiert oder in Nirosta möglich. Die Lieferung erfolgt als Gestellofen mit/ohne Ausbausatz.

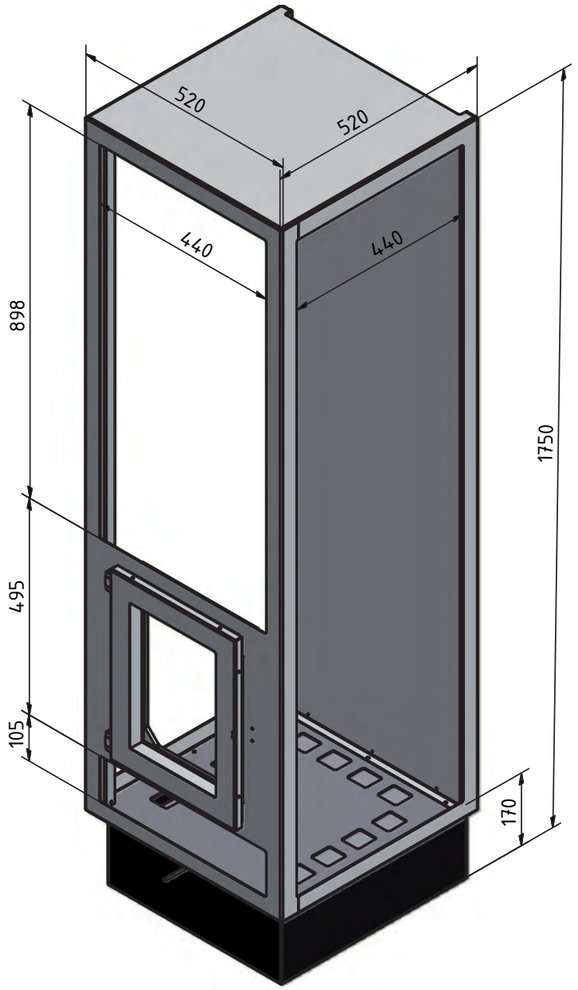

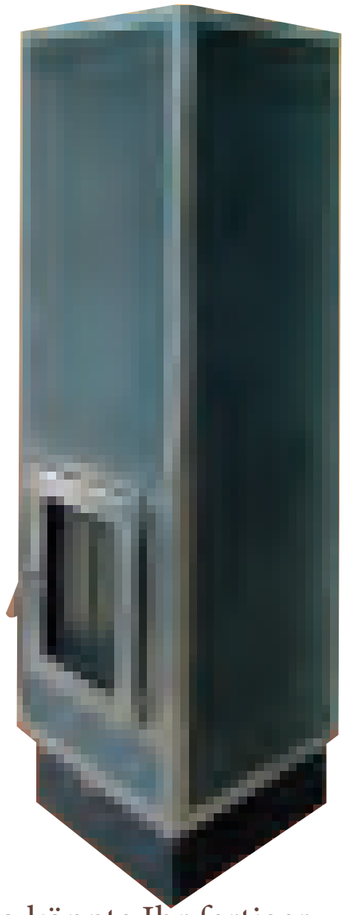

So könnte Ihr fertiger Kachelofen aussehen!

Auf Anfrage können wir die Kachelofengestelle in unterschiedlichsten Abmessungen und Ausführungen (z.B. Luftzufuhr in Ofentüre) nach Ihren Wünschen individuell fertigen!

Kloss Zubehör...

Kloss

Herd mit Durchheize

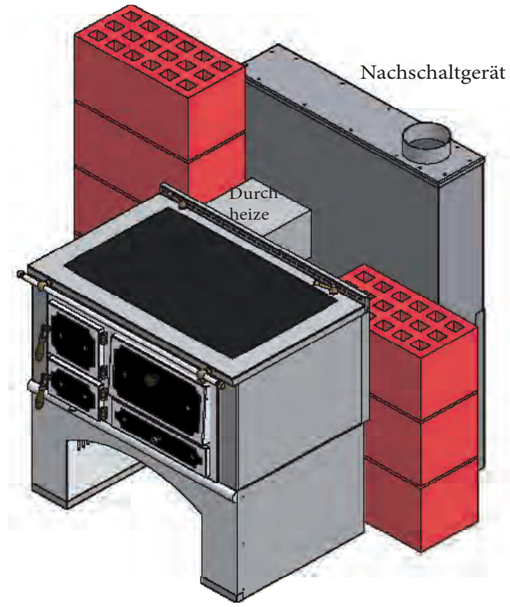

Aus Metall gefertiges Nachschaltgerät mit integriertem Zugsystem zum einfachen Verkleiden vor Ort.
Auf Wunsch sind verschiedene Abmessungen möglich.

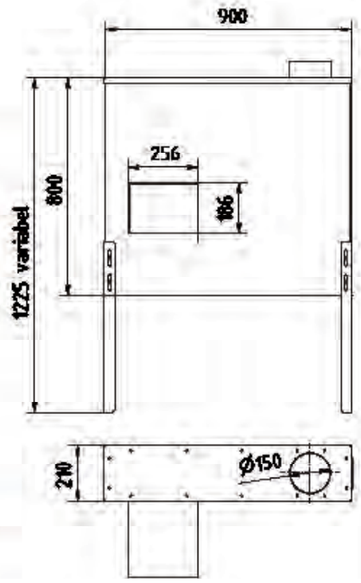

Auszug aus weiterem Lieferprogramm

Holztransportwagen
aus Edelstahl mit 2 Räder,
Maße 450x400mm,
H=750mm
Auf Wunsch mit herausnehmbarer Tasse!

Nirokästchen
mit einer Lade und Türe
Maße 300x600mm,
H=850mm

„Kachelofen“ Holzlade

gerundete Holzlade

Putzdeckel

Ofen mit „Kachelofen“ Holzlade

Kloss Backprofi ...

Kloss

Der Backprofi von Kloss ...

... ob duftendes Holzofenbrot, Pizza, köstlicher Braten oder würzige Grillgerichte - alles kommt gesund und schonend gegart aus Ihrem Backprofi!
Dieser holzbefeuerte Backofen wurde so entwickelt, dass er vom engagierten Heimwerker selbst aufgebaut werden kann, was natürlich kräftig Kosten spart - einfach den Bausatz nach Anleitung montieren!

... natürlich gibt es den Bausatz auch vormontiert und Sie machen nur noch die Verkleidung oder aber Ihr Hafnermeister gestaltet und baut Ihnen eine attraktive Anlage! So passt dieses Herzstück zu jeder Bausituation - ganz individuell eingebaut oder freistehend auf einem
Sockel und dekorativ verkleidet mit Putz, Fliesen, Kacheln oder Stein. Ganz nach Ihrem Geschmack und Stil! Ihrer Phantasie sind keine Grenzen gesetzt!
... als Wärmequelle im Wintergarten oder Küche verwöhnt er Sie mit Kachelofenwärme und langer Speicherleistung! Hier ist ein Kaminanschluss nötig. Im Garten genügt ein kurzes Rauchrohr!

Liebevolle Gestaltungsmöglichkeiten:

... und so wird es gemacht:
- In der unteren Etage erfolgt die Beheizung mit Holz am Schamotteboden - wie in jedem Bauernbrotofen. Durch das Glasfenster sehen Sie das Spiel des Feuers!
- Die obere Etage wird durch das darunter liegende Feuer und dem Rauchgaszug beheizt! Durch die obere Glastüre kann dieses Backrohr bequem benutzt werden. Der Backprofi wird auf Betriebstemperatur aufgeheizt, und kann dann abgesperrt werden. Bei so viel Speichermasse kann das gut und gerne über eine Stunde dauern. Danach wird die Glut zurückgeschoben oder ganz entfernt. Nun kann es losgehen: Auf die Backfläche kommt Ihr Hausbrot, ein feiner Kuchen oder Ihre Original Pizza. Hier ist auch Platz für einen ordentlichen Braten oder ein köstliches Ganserl!
Im oberen Brat-/Backrohr - mit den etwas milderen Temperaturen - bereiten Sie gleichzeitig köstliche Schmorgerichte in einer großen Kaserrolle!
Auch Ihrer Grillparty steht nichts mehr im Wege, wenn Sie die Schamotte-Mittelplatte gegen den Grillrost austauschen - kann es schon losgehen - und ganz ohne Rauch: Denn dieser verlässt den Ofen durch das Rauchrohr! Der Beifall Ihrer Gäste ist Ihnen sicher!
Wenn Sie etwas ganz Besonderes wünschen:
Räuchern Sie Fisch, Speck, Würste oder Käse - ganz einfach im Kloss-Backprofi!

Der Backprofi - B2

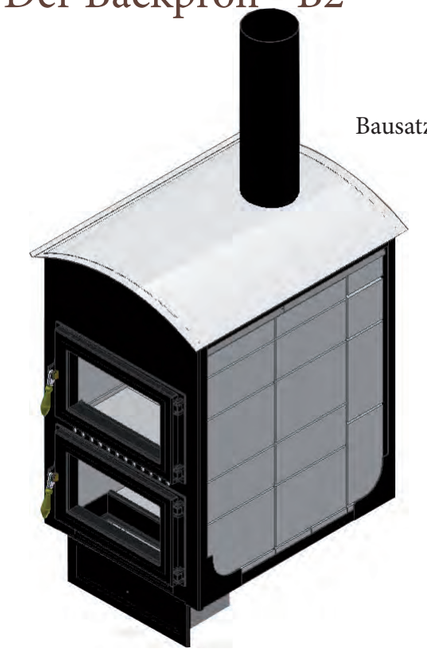

Bausatz

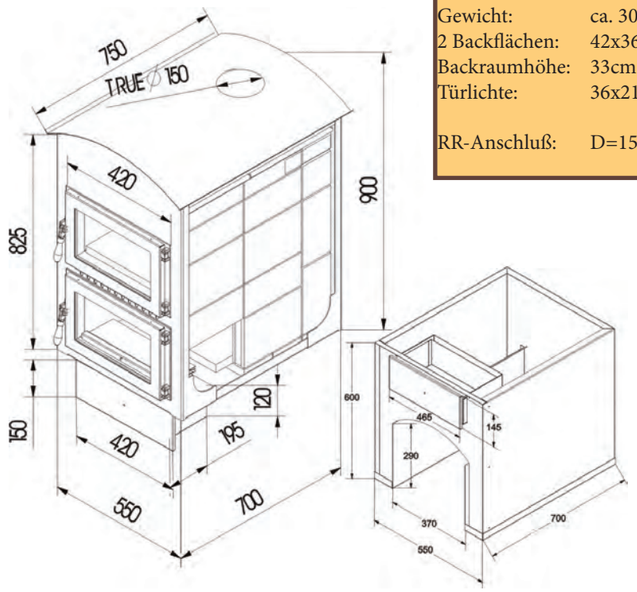

Technische Daten B2

Gewicht:	ca. 300 kg
2 Backflächen:	42x36cm
Backraumhöhe:	33cm
Türlichte:	36x21cm
RR-Anschluß:	D=150mm

Der Backprofi - B1

(Brotbackofen 4-6 Laib; auch zum Braten geeignet.)

Klassischer Brotbackofen - Holzbefeuert mit Raum für Glut und Asche. Boden mit originalen Wieselburger Bäckerplatten ausgestattet. Absperrklappe am Rauchrohranschluss.

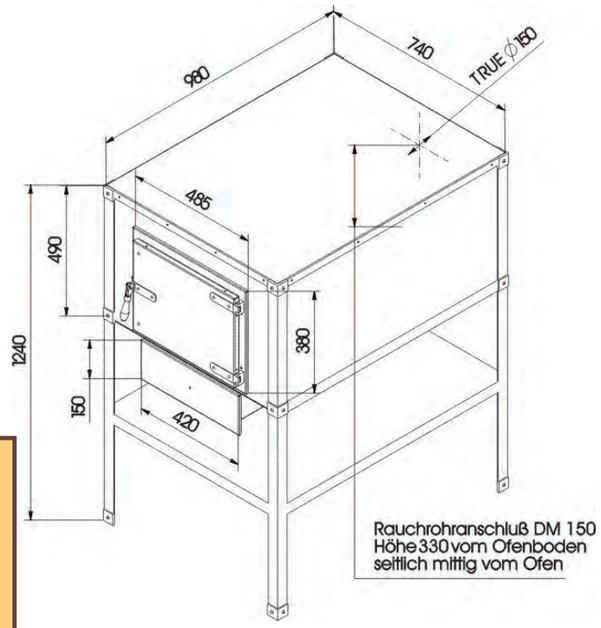

Technische Daten B1

Gewicht:	ca. 280 kg
Höhe:	33cm
Nutzfläche:	70x55cm
Türlichte:	38x28cm
RR-Anschluß:	D=150mm